	REV.	DATE	REMARK	DESIGNED	APPROVED

- 估價圖面
- 樣品圖面
- 參考圖面
- ○ 承認圖面
- 更新圖面

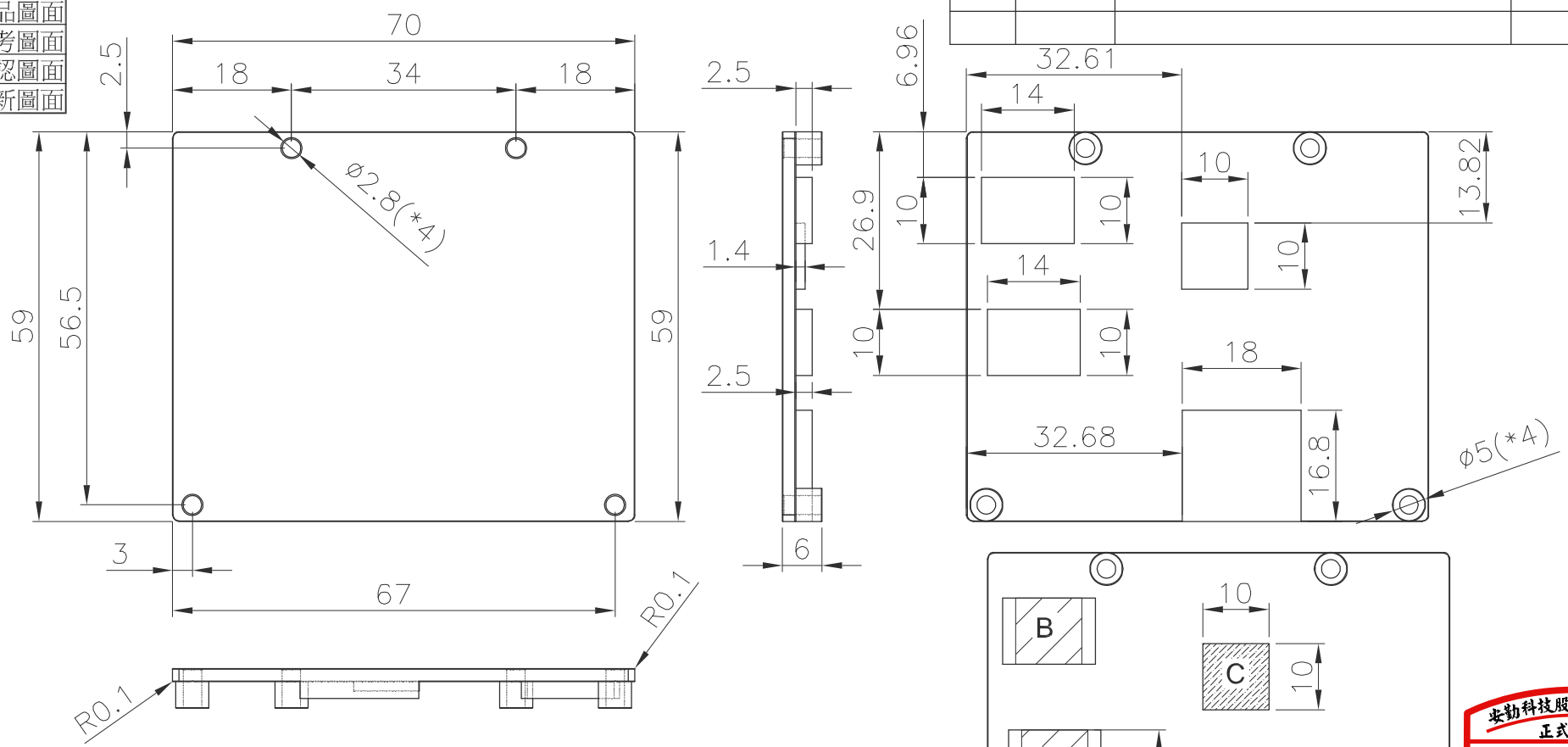

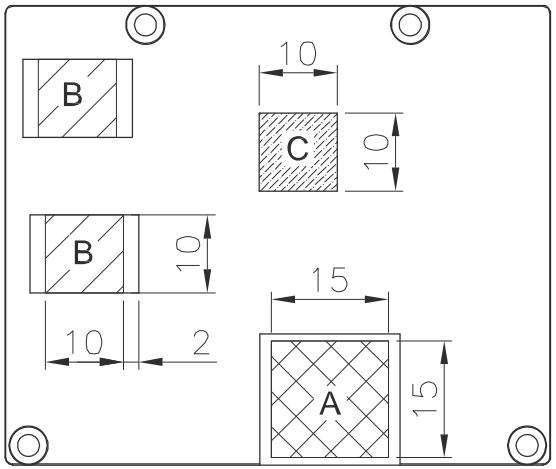

PAD 位置圖

備註：

1、材質：AL 6061

2、表面處理：鋁色陽極

3、來料附(A) Thermal Pad GR-HL(K=2.8) 15*15*1t(*1pcs)

(B) Thermal Pad GR-HL(K=2.8) 10*10*1t(*2pcs)

(C) Thermal PadGR-Hm (K=6)10*10*0.8t(*1pcs)

安勤科技股份有限公司 正式承認 04/24/2012 資料中心 AVALUE TECHNOLOGY INC.

GENERAL TOL.	A	B
>0	±0.1	±0.1
>10	±0.1	±0.2
>50	±0.15	±0.3
>200	±0.3	±0.5
>500	±0.5	±0.8
ANGLE TOL. ±0.5°		

MATERIAL: AL 6061		PART No. E1961221000R			
SPEC.:		DWG No. E1961221000R-A1			
FINISH: 鋁色陽極	APPROVED	CHECKED	DESIGNED	DRAWN	
UNIT: MM		Dragon H		Jamie L	
SCALE:1/1		2012/02/01		2012/02/01	

安勤科技股份有限公司 Avalue Technology Inc.

NAME Heatspreader 70*59*6mm AL 原色

MODEL No. EQM-CDV

REV. A1 SHEET: 1 / 1 A4